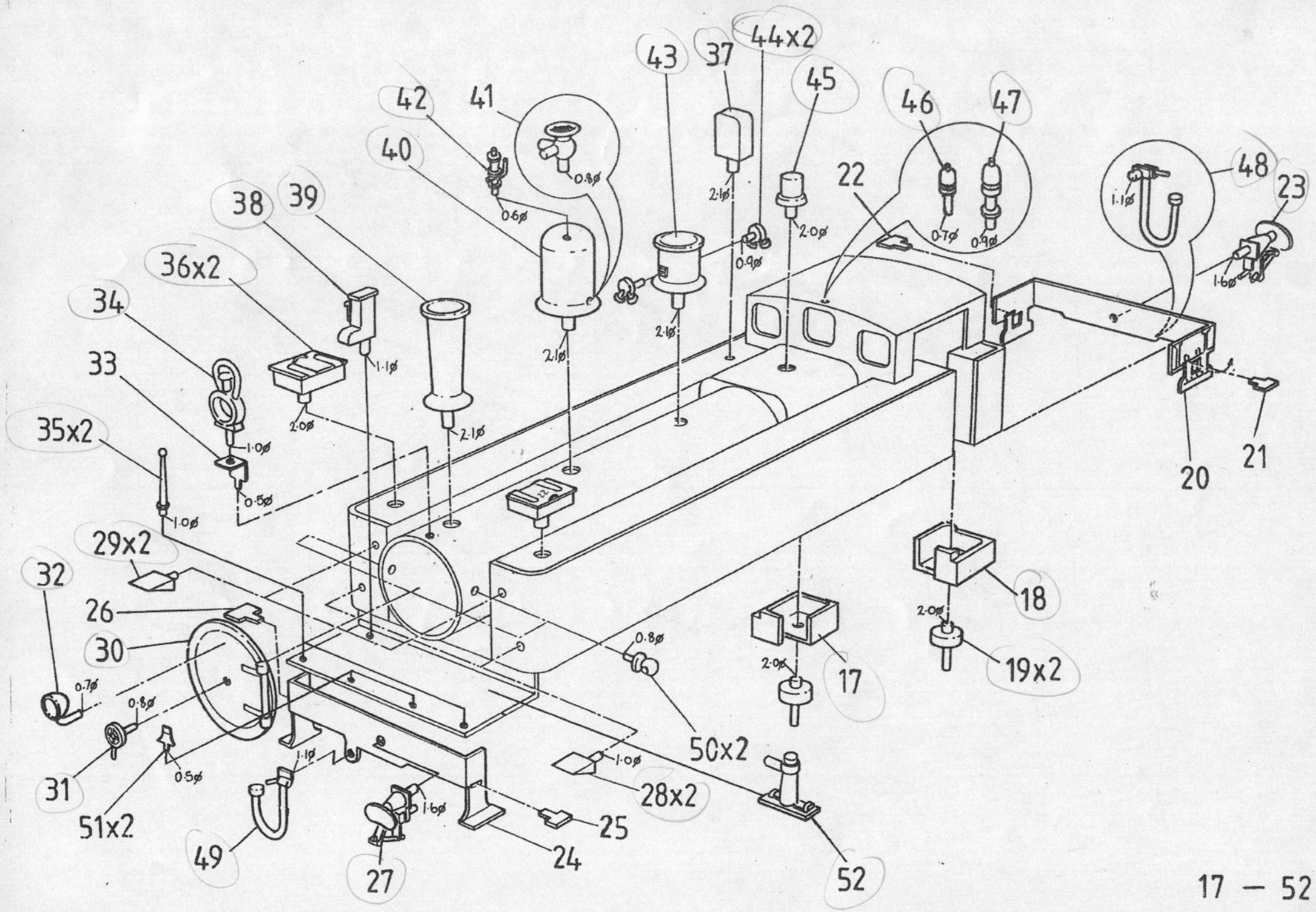
44x2
43
37
45
46
47
42
41
40
48
23
22
38
39
36x2
34
33
35x2
29x2
32
26
30
31
51x2
49
27
24
25
28x2
50x2
52
17
18
19x2
20
21
0.8ø
0.6ø
2.1ø
0.9ø
2.0ø
0.7ø
0.9ø
1.1ø
1.6ø
1.0ø
0.5ø
0.7ø
0.8ø
0.5ø
1.1ø
1.6ø
1.0ø
0.8ø
2.0ø
2.0ø